Ausstellendes EVU (LOGO)

Muster H^{R}

Nr _____

Erstellt am: _____

Wagen Nr: ☐☐ ☐☐ ☐☐☐☐ ☐☐☐ – ☐

Schadenprotokoll Nr: _____

Halter : _____

Fax Nr.: _____
Email : _____

Anmerkungen: _____

Zustand aller Radsätze des Wagens - für den(die) unbeschädigten Radsa(ä)tze, bitte nur die Felder "POS" und "B" ausfüllen

Pos	T/M	B gemessen	C	Monoblock ja / nein		Radsatztyp	Radsatznummer des beschädigten Radsatzes

Pos : Einbauort des Radsatzes im Wagen gemäss bestehender Kennzeichnung
Wenn keine Kennzeichnung vorhanden ist, von einem beliebigen Wagenende zählen.

Anzahl der beschädigten Radsätze _____

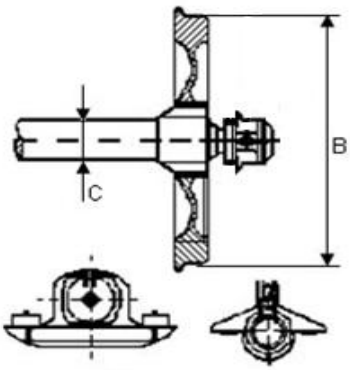

Ausbaugrund T/M : immer bei Radsatznummer angeben

1.2.2 Thermisch	**1.5.1** Riss in Radscheibe
1.3.2 Radverschleiss (Lauffläche)	**1.6.1** Achswelle eingeschliffen
1.3.3 Flachstellen	**1.7.2** Unrundes Rad
1.3.4 Materialauftragung	**1.8.1** Lagergehäuse undicht
1.3.5 Löcher / Ausbröckelungen EVIC	**1.8.3** Heissläufer (Lager)
	1.8.4 Verschleißplatte lose oder fehlt
	7.1.7 Überladung
1.8.1 Fettaustritt	Sonstiges :

Adressen:

Kontaktadresse:

Lieferadresse:
Bahnhofscode: ☐☐☐☐☐☐

mögliche Anlieferbedingungen:

Tel:
Fax:
Email:

Angebote: **Seite 2 beachten**

Datum: _____

Unterschrift:
Stempel der Firma: _____

Bitte alle Angaben in Druckschrift auszufüllen

Ausstellendes EVU (LOGO)

Muster H^{R}

Wagen Nr: ☐☐ ☐☐ ☐☐☐☐ ☐☐☐ – ☐

Schadenprotokoll Nr: _____

Halter: _____ Fax Nr: _____ Email: _____

Angeboten:

☐ **3.1** Antrag der(des) Ersatzradsätze (-radsatz) mit dem Muster H^{R}

☐ **3.2** Reparatur eines (oder der) Radsatzes (Radsätze)
Reparatur im zugelassenen Werk von _____

Anmerkungen : Gleisbelegungskosten nach Anlage 7 Pt. 1.2

Vom Halter auszufüllen

Antwort: Wir nehmen das Angebot Nr. _____ an
und senden Ihnen bis am _____ die geforderten Radsätze (nur bei Punkt 3.1)

Adressen: Die beschädigten Radsätze sind an untenstehenden Adresse zu senden. (nur bei Punkt 3.1)

Lieferadresse:
Bahnhofscode: ☐☐☐☐☐☐

mögliche Anlieferbedingungen:

Rechnungsadresse:

Datum: _____

Unterschrift:
Stempel der Firma _____

Bitte alle Angaben in Druckschrift auszufüllen